Any intellectual property right subsisting in this drawing is owned by our companies. Transmitting, using or copying without permission is prohibited.
Ohne unsere Genehmigung darf diese Zeichnung weder kopiert noch an Drittpersonen weitergegeben werden.

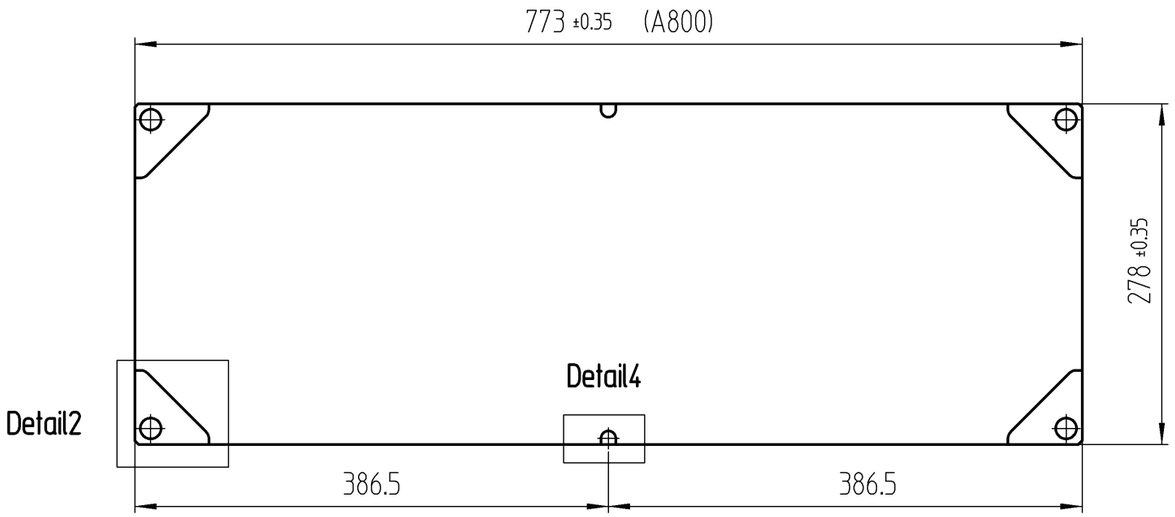

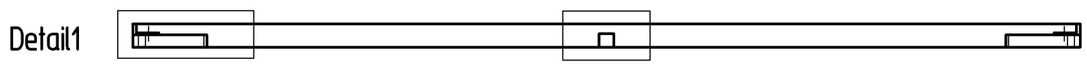

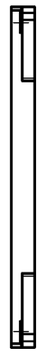

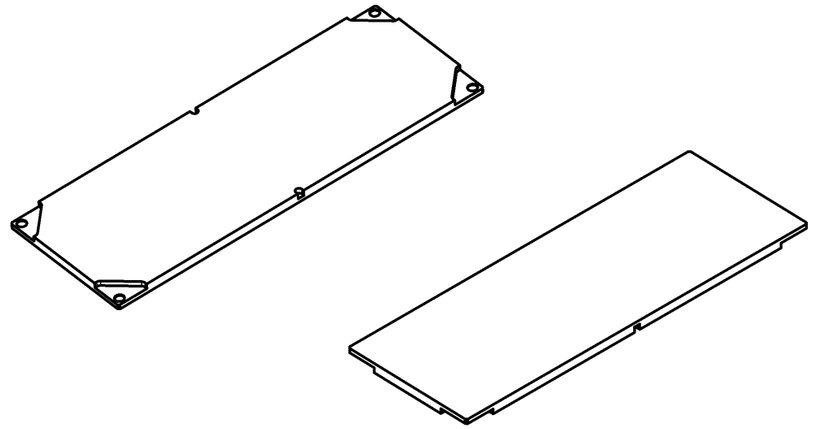

Plattemaße alle incl. Kanten
panel dimensions incl. edges

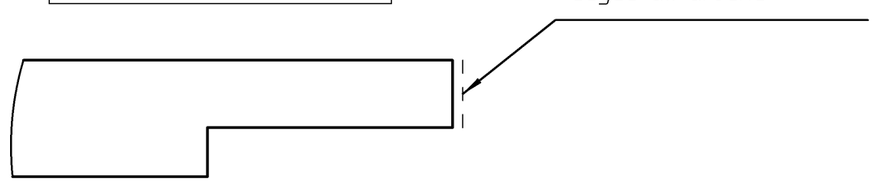

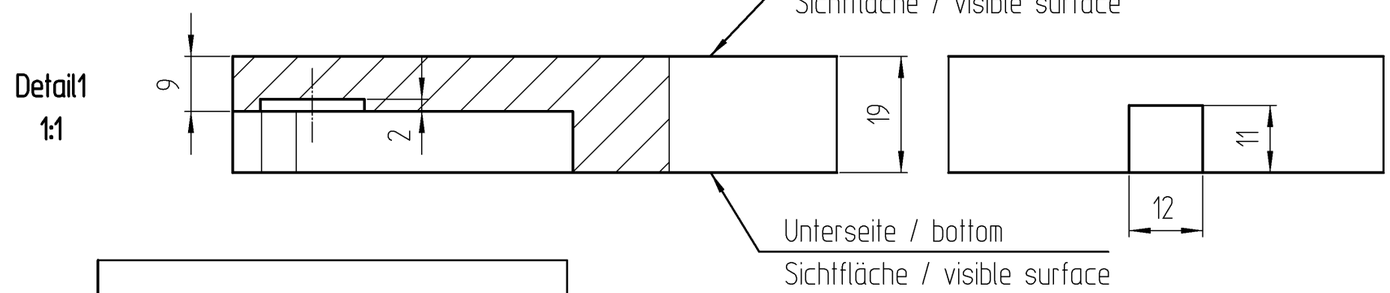

Holz, Kanten und Oberfläche nach Auftrag
Definierte Schmalseiten mit Kante belegt.
Belegte Kante mit min. Radius R2mm versehen

wood, edges & surface to be advised
defined narrow side covered with edges
edges with R2mm

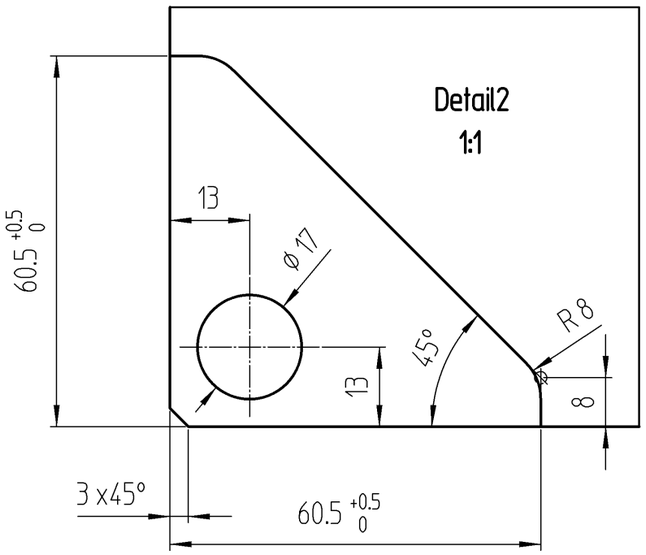

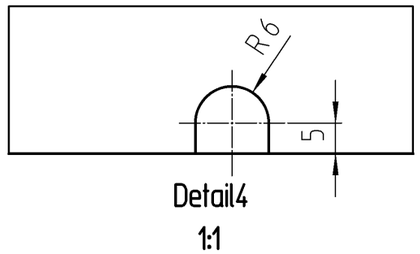

Piece	Designation/Description	Drawing/Mat.-Nr.	Pos	Material	DIN/VBN	Remark
Changings						

Used by			First used for		Foreign designation	Format	Index	Sheet
	Date	Name	Weight/kg	2,99	Development No.			
Designed	13.11.20	Studer_A	Free Dim. Tol.	Main Scale	705-172	3	A	1/1
Released	16.11.20	Studer_A	HT 25	1:5				
In Change					Replacement for			

Designation
wooden shelf A800 T330 f. fram
Holzboden A800 T330 f. Tab.rah

Project
Customer901

www.visplay.com

visplay