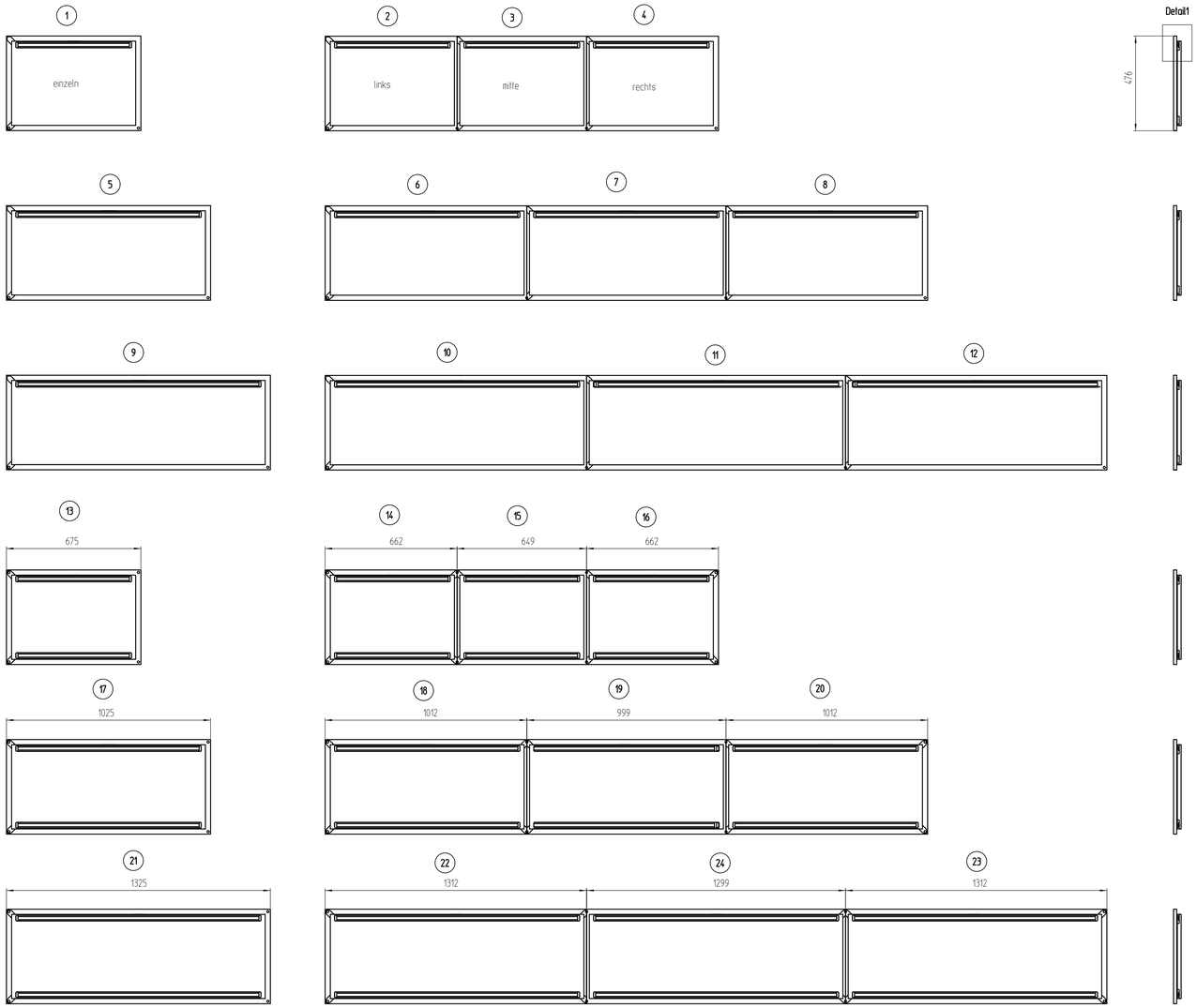

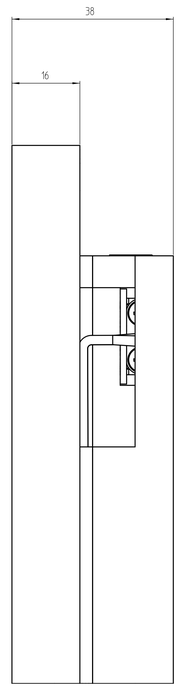

Variante A650

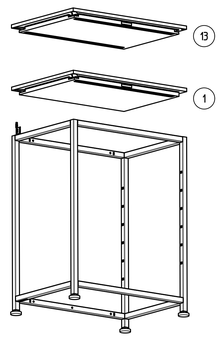

	Artikelnummer	Benennung
1	704566	Abdeckboden einzeln T475/A650 Leuchte einseitig
2	704567	Abdeckboden außen T475/A650 links Leuchte einseitig
3	704568	Abdeckboden außen T475/A650 rechts Leuchte einseitig
4	704569	Abdeckboden mitte T475/A650 Leuchte einseitig
5	704570	Abdeckboden einzeln T475/A1000 Leuchte einseitig
6	704571	Abdeckboden außen T475/A1000 links Leuchte einseitig
7	704572	Abdeckboden außen T475/A1000 rechts Leuchte einseitig
8	704573	Abdeckboden mitte T475/A1000 Leuchte einseitig
9	704574	Abdeckboden einzeln T475/A1300 Leuchte einseitig
10	704575	Abdeckboden außen T475/A1300 links Leuchte einseitig
11	704576	Abdeckboden außen T475/A1300 rechts Leuchte einseitig
12	704577	Abdeckboden mitte T475/A1300 Leuchte einseitig
13	704578	Abdeckboden einzeln T475/A650 Leuchte beidseitig
14	704579	Abdeckboden aussen T475/A650 links Leuchte beidseitig
15	704580	Abdeckboden aussen T475/A650 rechts Leuchte beidseitig
16	704581	Abdeckboden mitte T475/A650 Leuchte beidseitig
17	704582	Abdeckboden einzeln T475/A1000 Leuchte beidseitig
18	704583	Abdeckboden aussen T475/A1000 links Leuchte beidseitig
19	704584	Abdeckboden aussen T475/A1000 rechts Leuchte beidseitig
20	704585	Abdeckboden mitte T475/A1000 Leuchte beidseitig
21	704586	Abdeckboden einzeln T475/A1300 Leuchte beidseitig
22	704587	Abdeckboden aussen T475/A1300 links Leuchte beidseitig
23	704588	Abdeckboden aussen T475/A1300 rechts Leuchte beidseitig
24	704589	Abdeckboden mitte T475/A1300 Leuchte beidseitig

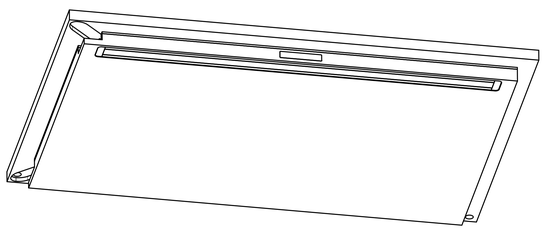

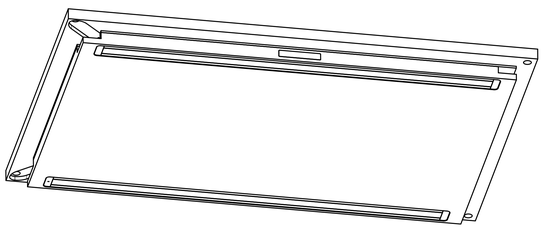

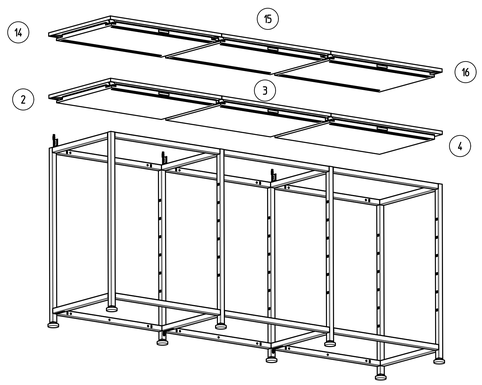

Piece	Designation/Description	Drawing/Mat.-Nr.	Pos	Material	DIN/VBN	Remark
1	Abdeckplatte mitte A1300	704589	24			
1	Abdeckboden einzeln A1300 re.	704588	23			
1	Abdeckboden auflen A1300 links	704587	22			
1	Abdeckboden einzeln T475 A1300	704586	21			
1	Abdeckboden mitte T475 A1000	704585	20			
1	Abdeckboden auflen A1000 rechts	704584	19			
1	Abdeckboden aussen A1000 links	704583	18			
1	Abdeckboden einzeln T475 A1000	704582	17			
1	Abdeckboden mitte T475 A650	704581	16			
1	Abdeckboden aussen A650 rechts	704580	15			
1	Abdeckboden aussen A650 links	704579	14			
1	Abdeckboden einzeln T475 A650	704578	13			
1	Abdeckboden mitte T475/A1300	704577	12			
1	Abdeckboden auflen A1300 re.	704576	11			
1	Abdeckboden auflen A1300 li.	704575	10			
1	Abdeckboden einzeln A1300/T475	704574	9			
1	Abdeckboden mitte T475/A1000	704573	8			
1	Abdeckboden auflen A1000 re.	704572	7			
1	Abdeckboden auflen A1000 li.	704571	6			
1	Abdeckboden einzeln T475 A1000	704570	5			
1	Abdeckboden mitte T475 A650	704569	4			
1	Abdeckboden auflen A650 rechts	704568	3			
1	Abdeckboden auflen A650 links	704567	2			
1	Abdeckboden einzeln T475/A650	704566	1			

Changings	C	Überarbeitet	Renk_A	12.02.20
	B	Text überarbeitet		

Used by	Date	Name	First used for		Foreign designation	Format	Index	Sheet
			Weight/kg	292,134	Development No.			
Designed	23.07.18	Uecker_M	Free Dim. Tol.	Main Scale	991-374	0	C	1/1
Released	12.08.20	Renk_A	ISO 2768-mK	1:15				
In Change					Replacement for			

Designation Abdeckboden 1 und 2 Leuchten

Project
Customer 991

www.visplay.com

visplay

Any intellectual property right subsisting in this drawing is owned by our companies. Transmitting, using or copying without permission is prohibited. Transmitting, using or copying without permission is prohibited.
Only valid drawings are those bearing the stamp "valid". Drawing copies marked "valid" or otherwise resembling them, which