Any intellectual property right subsisting in this drawing is owned by our companies. Transmitting, using or copying without permission is prohibited.
Ohne unsere Genehmigung darf diese Zeichnung weder kopiert noch an Drittpersonen weitergegeben werden.

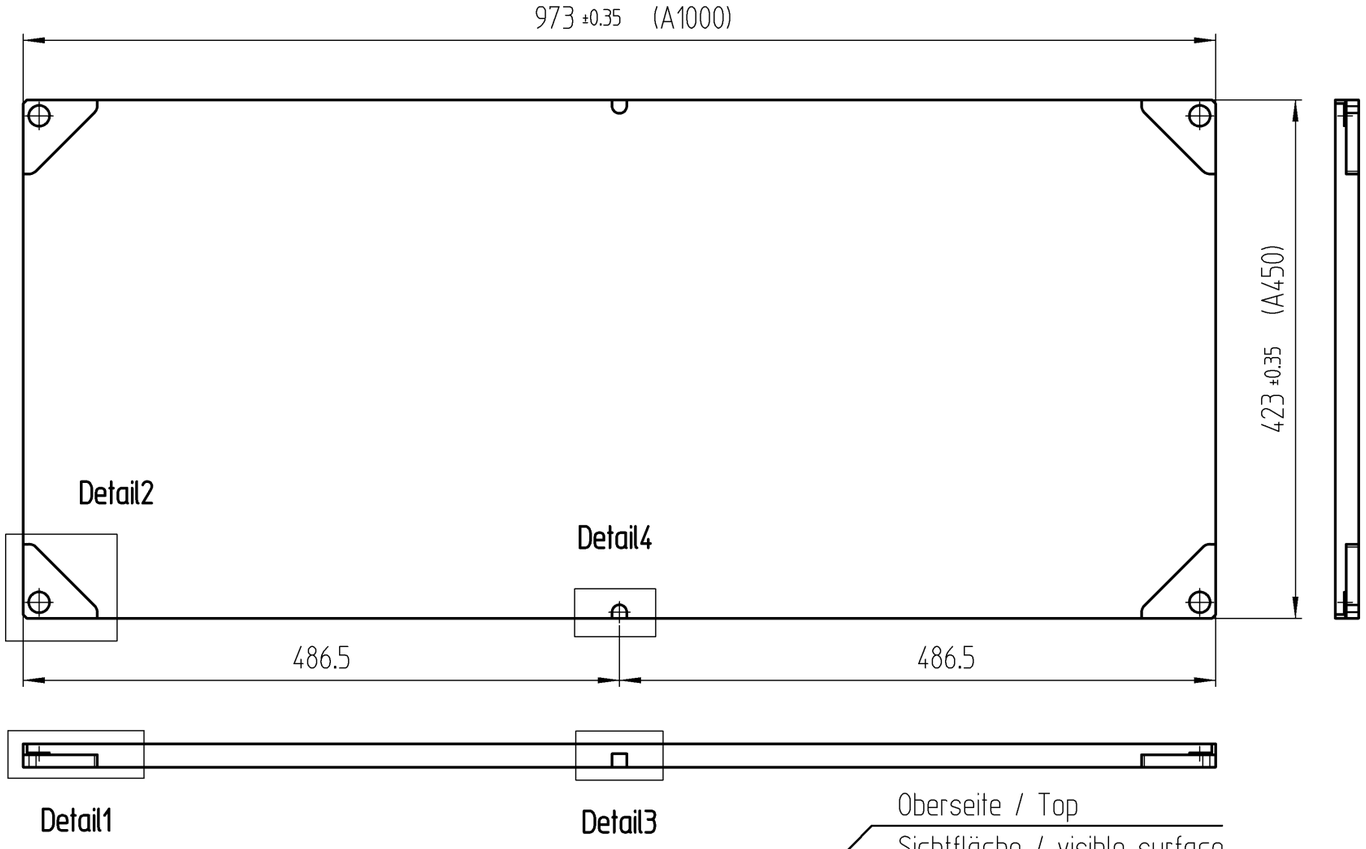

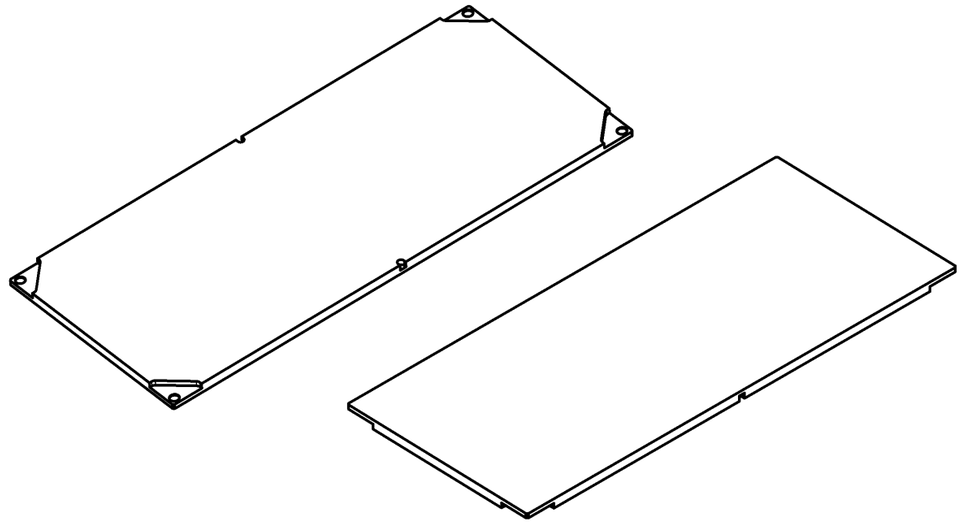

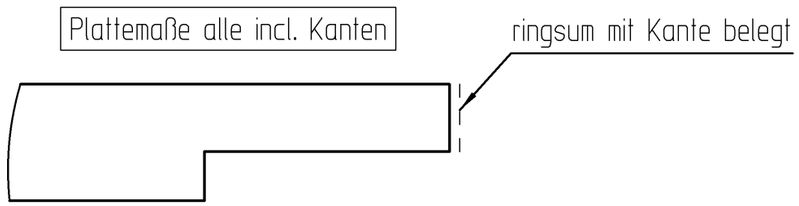

Detail1
1:1

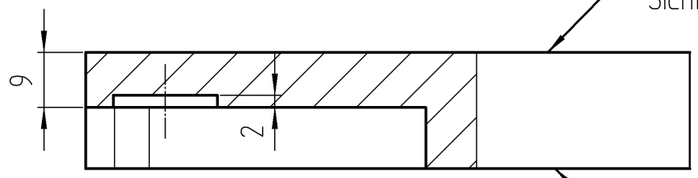

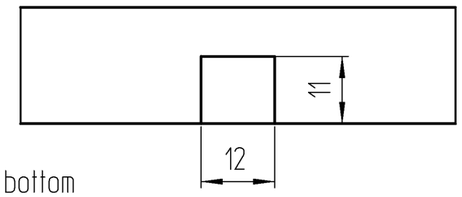

Detail3
1:1

Plattenwerkstoff und Oberfläche nach Auftrag

Definierte Schmalseiten mit Kante belegt.

Alle Kanten leicht gefaßt

alle Ecken gefast mit 3x45°

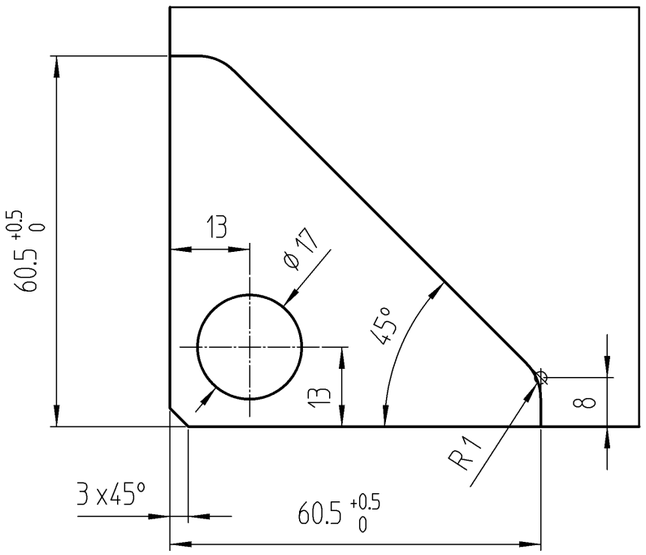

Detail2
1:1

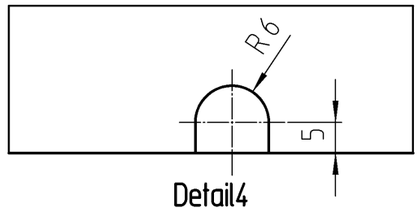

Detail4
1:1

Piece	Designation/Description	Drawing/Mat.-Nr.	Pos	Material	DIN/VBN	Remark
Changings						
	B Benennung geändert				Renk_A	17.02.20

Used by	994-151		First used for	994-151	Foreign designation	Format	Index	Sheet
	Date	Name	Weight/kg	5,793	Development No.			
Designed	08.01.18	martin	Free Dim. Tol.	Main Scale	994-180	3	B	1/1
Released	02.03.20	Renk_A	ISO 2768-mK	1:5				
In Change					Replacement for			

Designation

Holzboden T475/ A1000 für Tablarrahmen

Project E01527
Customer991

www.visplay.com

visplay